TCS

Perceuse - Fraiseuse série High-Tech

Nez de broche (CM4) fileté pour fixation des porte-outils

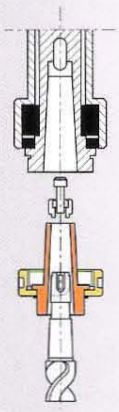

3 YEARS WARRANTY

Standard: Descente automatique mécanique

TM: 800 x 360 mm
Table mécanicien

TC: 800 x 255 mm
Table croisée

TCu: 800 x 255 mm
Table croisée berceau

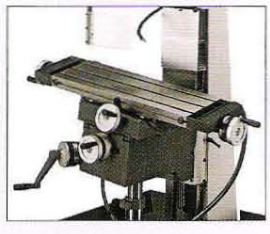

VARIANTES

SERRMAC
growing in motion

CE 3 YEARS WARRANTY MADE IN ITALY UCIMU

TM

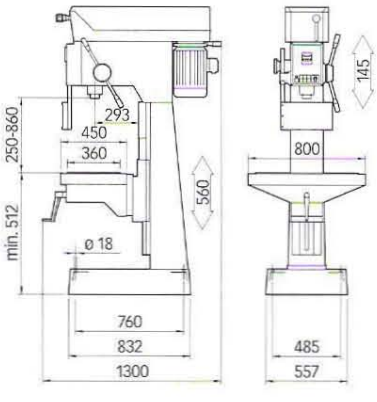

TC

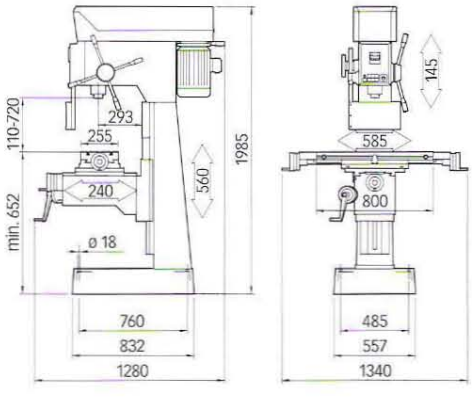

TCu

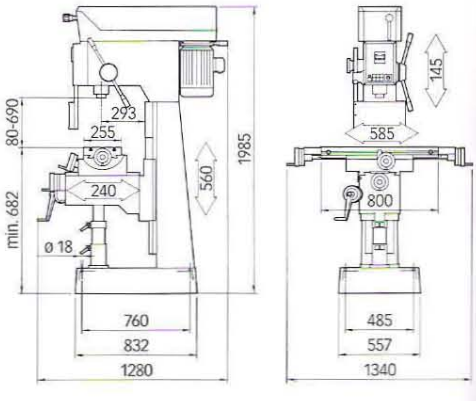

DIGIT

Perceuse-Fraiseuse série High-Tech avec visualisation des 3 axes et cycles programmables manuels

Nez de broche (CM4) fileté pour fixation des porte-outils

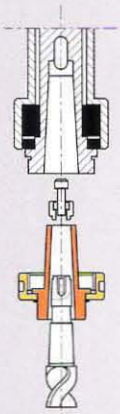

3 YEARS WARRANTY

Standard: Descente automatique mécanique

Standard: Affichage pour visualisation et programmation

TC: 800 x 255 mm
Table croisée

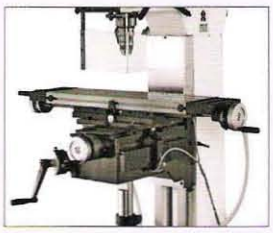

TCu: 800 x 255 mm
Table croisée berceau

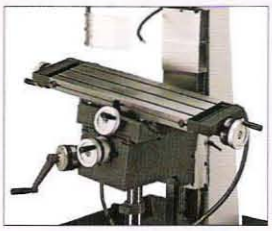

VARIANTES

SERRMAC
growing in motion

CE 3 YEARS WARRANTY MADE IN ITALY UCIMU

TC

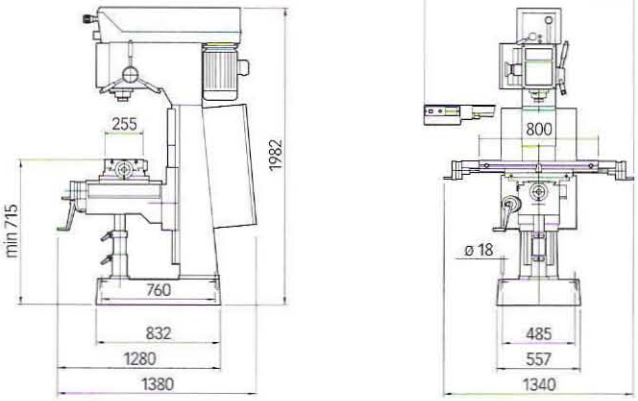

TCu

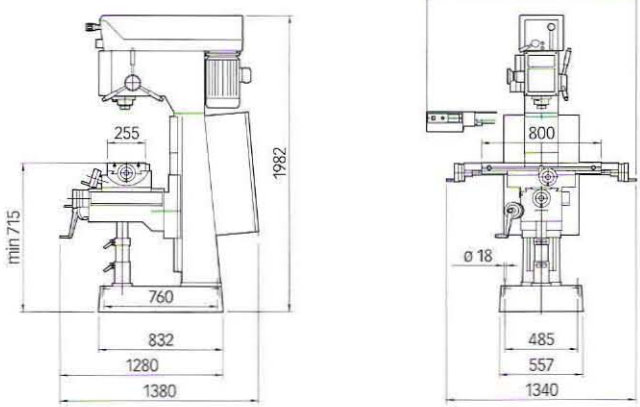

AUTOMAX

Perceuse-Fraiseuse série High-Tech avec visualisation des axes et cycles de travail programmables

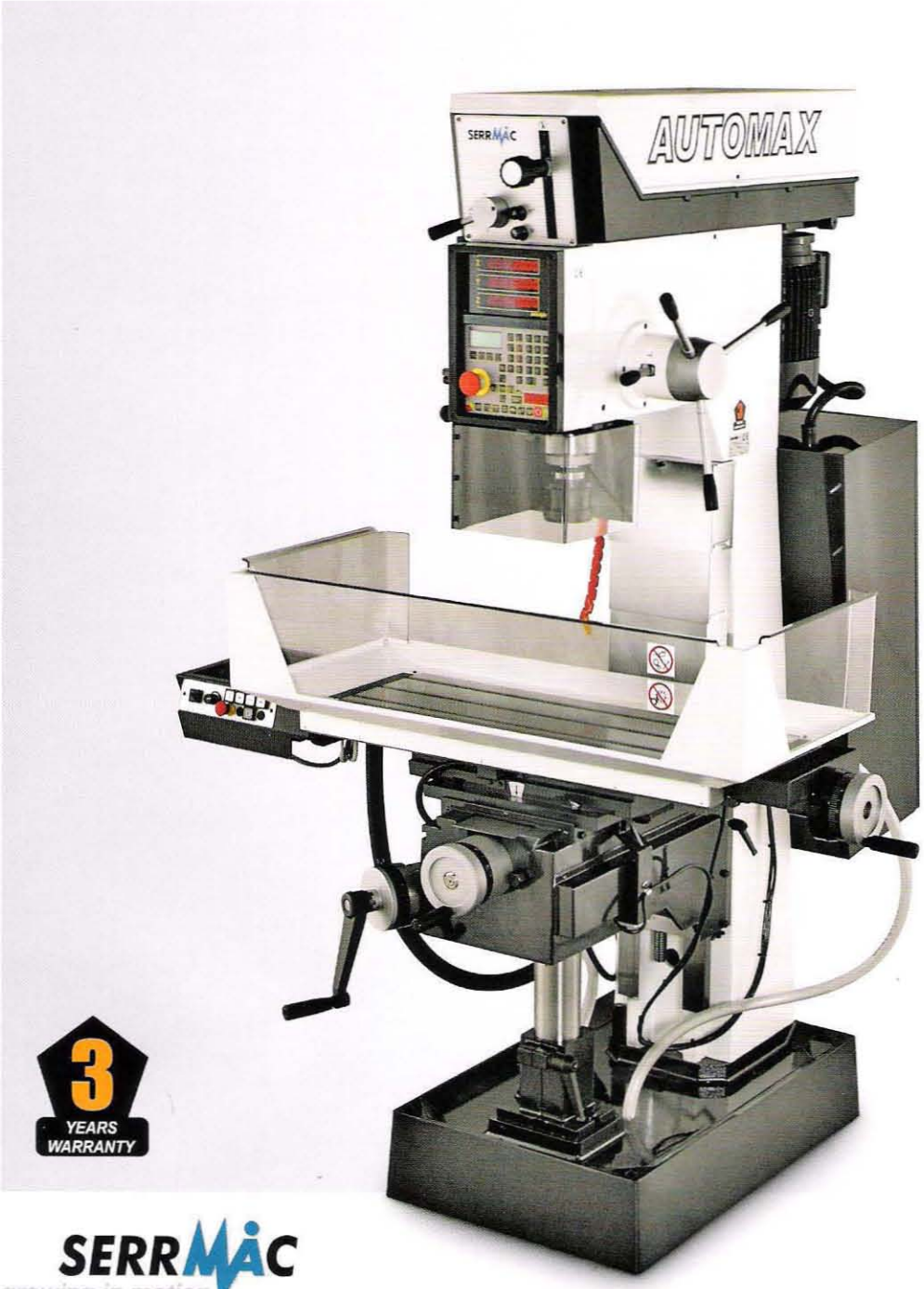

Standard: Affichage pour visualisation et programmation

TM: 800 x 360 mm
Table mécanicien

TC: 800 x 255 mm
Table croisée

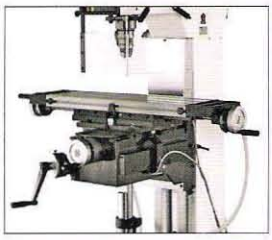

TCu: 800 x 255 mm
Table croisée berceau

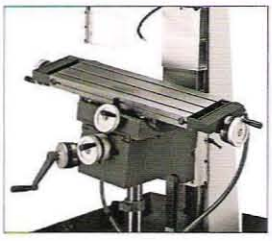

VARIANTES

SERRMAC
growing in motion

CE 3 YEARS WARRANTY MADE IN ITALY UCIMU

TM (visualisation axe Z)

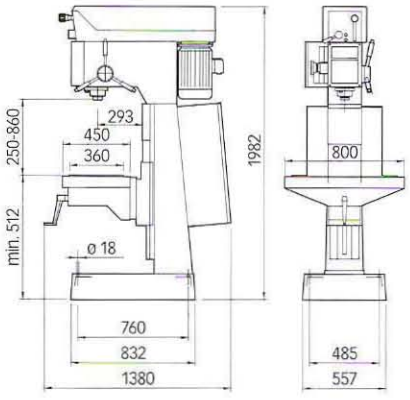

TC (visualisation axes X–Y–Z)

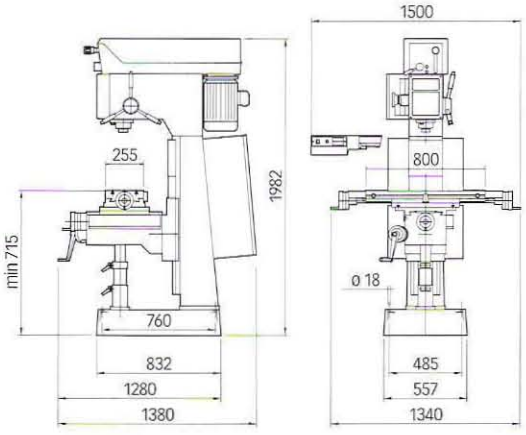

TCu (visualisation axes X–Y–Z)

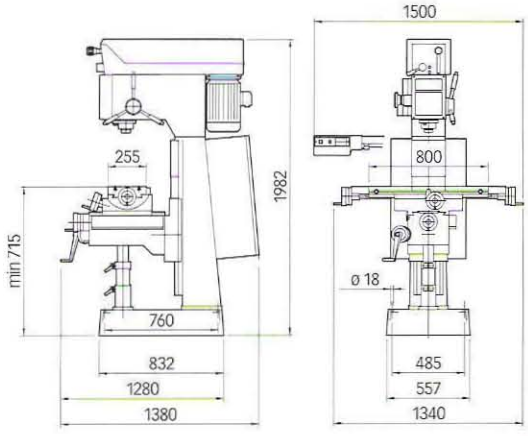

CFL

Perceuse - Taraudeuse pour usinage de barres et profilés en cycle automatique

3 YEARS WARRANTY

SERRMAC
growing in motion

La machine est équipée d'un systéme d'attachement qui permet l'avancement des piéces de grande longueur pour réaliser des percages et taraudages en ligne en automatique.
Les axes Z et X, synchronisés en cycle automatique, permettent au C.F.L. une grande vitesse d'usinage en série de tubes, profilés, ou barres diverses, évitant des investissements plus onéreux d'attachements ou de machines spéciales.
La particularité de la machine est sa grande flexibilité. En effet il est possible de réaliser des alésages, autres que percage et taraudage à entraxes fixes, variables ou par blocs avec rapide intermédiaire, débourrage et arrêt temporisé.

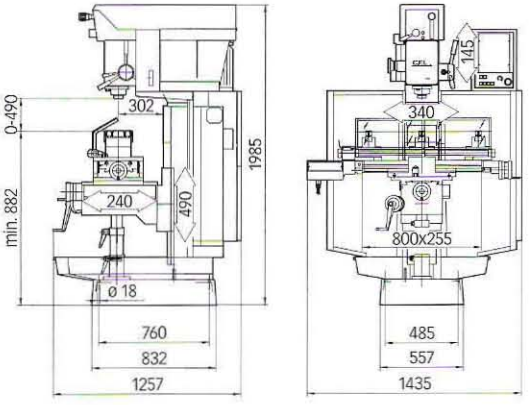

SerieHT

CARACTERISTIQUES TECHNIQUES

		TCS			DIGIT		AUTOMAX		CFL	
Capacité de perçage dans l'acier R50	mm	ø 50			ø 50		ø 50		ø 50	
Capacité de taraudage dans l'acier R50	mm	M 26			M 26		M 26		M 26	
Cône de broche		CM4			CM4		CM4		CM4	
Course de broche	mm	145			145		145		135	
Diamètre du fourreau de broche	mm	72			72		72		72	
Descente automatique	mm/trs	3 vitesses: 0.05 – 0.1 – 0.2								
Descente automatique avec embrayage électromagnétique		3 vitesses: 0.05 – 0.1 – 0.2 trs/mm							0 – 2.900 trs/mm	
Colonne		Prismatique								
Table		TM – TC – TCu			TC – TCu		TM – TC – TCu		TC	
Transmission		VS	VH	BV	VS	VH	VS	VH	VS	VH
Vitesses de broche	trs/min	100 – 1.620	*64 – 2.340	50 – 1.300	100 – 1.620	32 – 2.340	100 – 1.620	32 – 2.340	100 – 1.620	32 – 2.340
Puissance moteur (380 V – 50 Hz)	kW	2.2 – 3	2.2	2.2 – 3	2.2 – 3		2.2 – 3		2.2 – 3	
Entraxe 2 rainures en "T" (TM)	mm	180			–		180		–	
Entraxe 3 rainures en "T" (TC=TCu)	mm	80			80		80		80	
Dimensions rainures en "T"	mm	14			14		14		14	
Table croisée course long. manuelle axe X	mm	585			585		585		–	
Table croisée course long. automatique axe X	mm	520			520		520		350	
Table croisée course transversale manuelle axe Y	mm	240			240		240		240	
Dimensions (h x l x p) sur colonne	mm	1.986 x 1.340 x 1.280			1.986 x 675 x 1.100		1.986 x 1.340 x 1.280		1.986 x 1.435 x 1.280	
Poids	Kg	660 (TR) – 780 (TC) – 800 (TCu)			780 (TC) – 800 (TCu)		660 (TR) – 780 (TC) – 800 (TCu)		980	

* **TCS VH option:** moteur 2.2/3 kW - 32/2.340 trs/mm.

TRANSMISSION

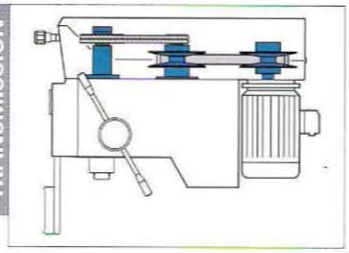

VS: *Variateur simple.*

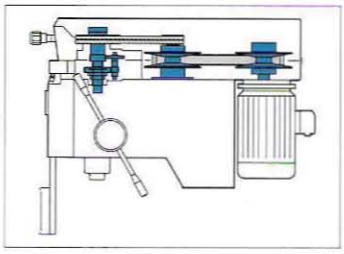

VH: *Variateur harnais.*

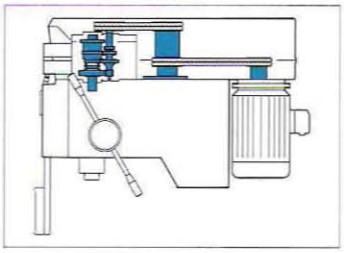

BV: *Boite de vitesses.*

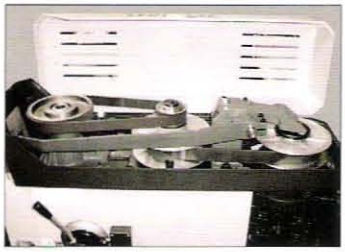

VS: *Variateur simple.*

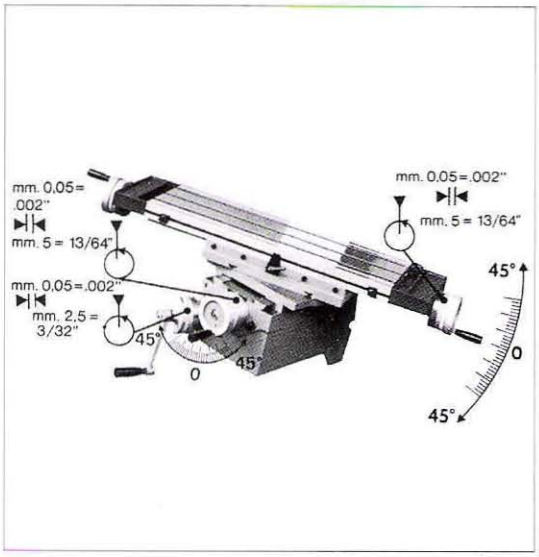

TC: *Table croisée.*

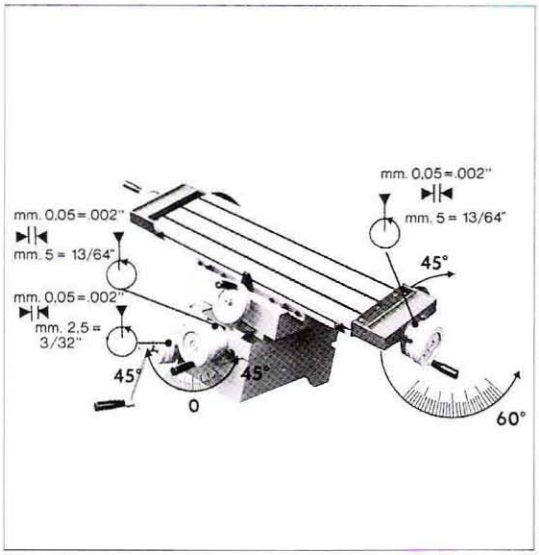

TCu: *Table croisée berceau.*

VH: *Variateur harnais.*

BV: *Boite de vitesses.*

SerieHT

Options

OPTIONS

Cod. 40022: *Eclairage halogéne 24 V.*

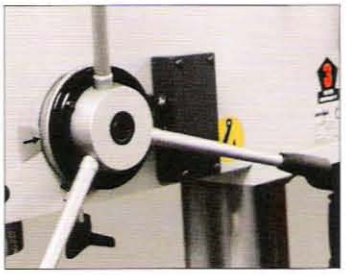

Cod. 40002: *Taraudage par téléinverseur.*

Cod. 40024: *Compte - tours digital pour variateur.*

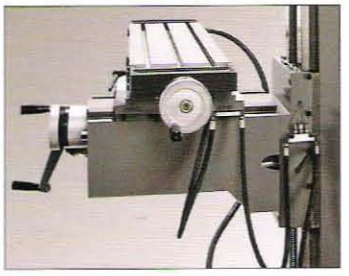

Cod. 40007: *Graissage centralisé.*

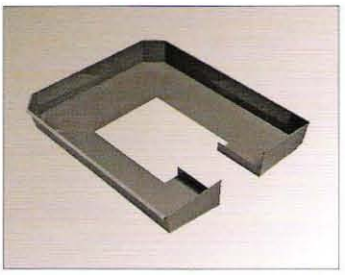

Cod. 5355351: *Cuvette de récupération (TCS).*

Cod. 40005: *Avance automatique longitudinale électronique de la table 36÷380 mm/1'. Avance rapide 3 m/min.*

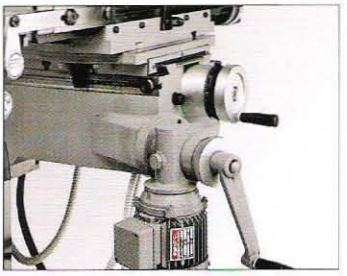

Cod. 40006: *Avance rapide verticale de la table.*

Cod. 40026 Power: *Avance automatique longitudinale mécanique de la table.*

Cod. 40097: *Changeur d'outil pneumatique ISO 40.*

Cod. 40008: *Support téléscopique de table.*

Cod. 40083: *Descente automatique électromagnétique 24 V (pour TCS).*

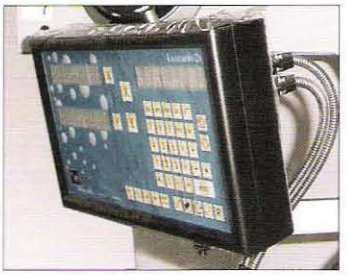

Cod. 40025: *Visualisation des axes (pour TC).*

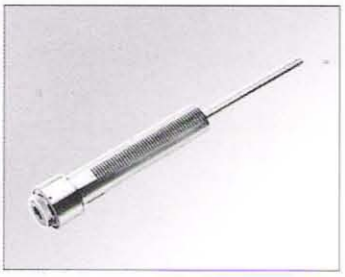

Cod. 40001: *Course de broche 230mm (seulement avec VS).*

Cod. 40020: *Broche cône ISO 40 avec tirant DIN 2080.*

Cod. 40037: *Broche prédisposée pour tirant CM4.*

Cod. 39000050/60/70: *Cône avec écrou de serrage pour fraises à queue conique (CM1, CM2 ou CM3 sur demande).*

Cod. 39000010/20/30/40: *Cône avec écrou de serrage pour fraises à surfacer avec emmanchement sur demande ø 16–22–27–32.*

Cod. 9460009: *Coffret CM4 avec pinces: ø 4–6–8–10–12–16–20.*

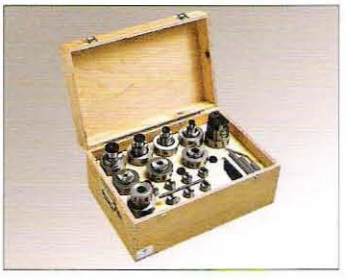

Cod. 9459210 (CM4) – Cod. 9459212 (ISO 40): *Coffret porte outils complet pour fraises à queue conique, fraises à surfacer avec mandrin porte-pinces ø 4–20, et tête aléseuse ø 70 (emmanchement CM4 ou ISO 40 sur demande).*